开启式霍尔电流传感器 CYHCT-EKCC

这款霍尔电流传感器基于开环原理，初级和次级电路之间高度电流隔离。可用于测量直流电流、直流脉冲电流等。传感器的输出信号反映载流导体中电流的实际波形。

产品特点	应用
• 高精度 • 良好线性度 • 轻质便捷 • 低能耗 • 窗口结构 • 传感器输出与载流导体之间实行电隔离 • 无插入损耗 • 具有电流过载能力	• **光伏设备** • 变频调速设备 • 各种电源供电 • 不间断电源供电 (UPS) • 电焊机 • 变电站 • 数控机床 • 电动机车 • 微机监测 • 电力网络监控

电气参数

原边额直流电流 I_r (A)	测量范围 (A)	直流输出电流 (mA)	孔径 (mm)	工件号
30A	0 ~ ± 30A	4-20 ±1.0%	12	CYHCT-EKCC-U/B30A-n
50A	0 ~ ± 50A			CYHCT-EKCC-U/B50A-n
80A	0 ~ ± 80A			CYHCT-EKCC-U/B80A-n
100A	0 ~ ± 100A			CYHCT-EKCC-U/B100A-n
200A	0 ~ ± 200A			CYHCT-EKCC-U/B200A-n
300A	0 ~ ± 300A			CYHCT-EKCC-U/B300A-n

(U: 单向输入电流; B: 双向输入电流, 请在工件号中标明 U 或 B)
(n=3, *Vcc*= +12VDC ±5%; n=4, *Vcc* =+15VDC ±5%; n=5, *Vcc* =+24VDC±5%)

供电电压	V_{cc}= +12V, +15V, +24VDC ± 5%
电流消耗	I_c < 25mA + 输出电流
电隔离 (50/60Hz, 1min)	3kV rms
隔离电阻 (500 VDC)	> 500 MΩ

精度和动态性能参数

精度 (I_r, T_A=25°C)	X <±1.0% FS
线性度 (从 0 到 I_r, T_A=25°C)	E_L <±0.5% FS
电偏置电流 (T_A=25°C)	4mA DC or 12mA DC
偏置电流温漂	<±0.005mA/°C
响应时间 (90%of I_P, f=1k Hz)	t_r < 1ms
负载电阻	80-450Ω
带宽 (-3dB),	f_b = DC - 20 kHz
外壳材料	PBT

Markt Schwabener Str. 8
D-85464 Finsing
Germany

Tel.: +49 (0)8121 – 2574100
Fax: +49 (0)8121– 2574101
Email: info@cy-sensors.com
http://www.cy-sensors.com

通用参数

工作环境温度	T_A =-25°C ~ +85°C
储存环境温度	T_S =-40°C ~ +100°C
单位重量	35g / 只

尺寸

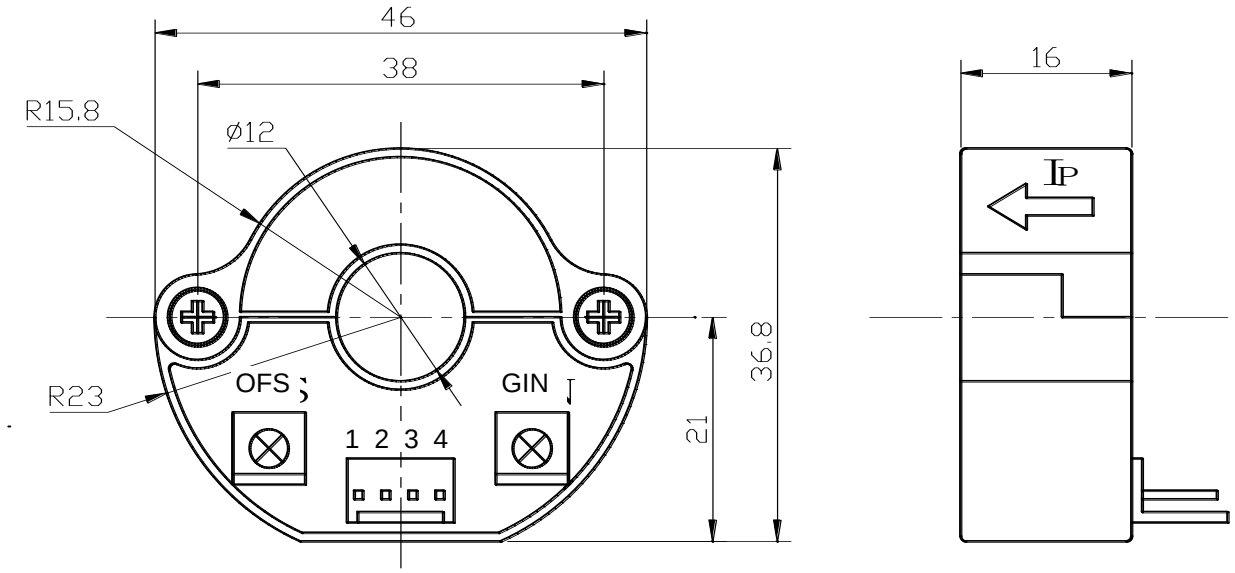

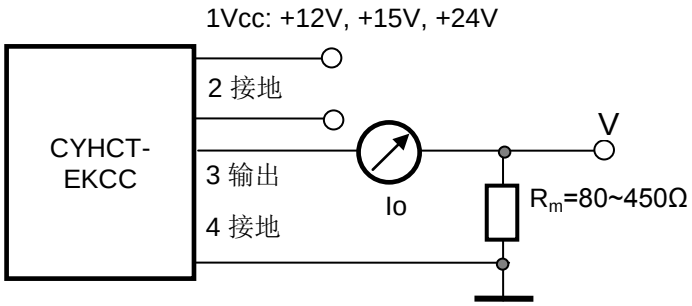

引脚排布

1: Vcc　　2: 接地 (GND)　　3: 输出　　4: 接地 (GND)

GIN: 增益调整　　OFS: 偏置调整

注意事项:

1. 请务必正确连接供电电源和输出端子，不可错连。
2. 仅在必要时，通过缓慢转动小螺丝刀调节两个电位器，以达到所要求的精度。
3. 当窗口完全被母线（载流导体）填满时，精度可以达到最高。
4. 如果载流导体的电流方向和传感器上箭头所指的方向相同，则可得到同相输出。

Markt Schwabener Str. 8
D-85464 Finsing
Germany

Tel.: +49 (0)8121 – 2574100
Fax: +49 (0)8121– 2574101
Email: info@cy-sensors.com
http://www.cy-sensors.com